NEW

Valvola manuale a membrana

Manual diaphragm valve

Caratteristiche

La nuova valvola a membrana DK DIALOCK® è particolarmente adatta per regolazione e intercettazione di fluidi abrasivi o contenenti impurità.
La nuova geometria interna del corpo ottimizza l'efficienza fluidodinamica aumentando sensibilmente la portata e garantisce un'ottima linearità della curva di regolazione.
La DK si presenta con ingombri e pesi decisamente ridotti.
L'innovativo volantino è dotato di un meccanismo brevettato di blocco della manovra, immediato ed ergonomico, che consente di bloccare qualsiasi posizione di regolazione raggiunta.

Characteristics

The new DK DIALOCK® diaphragm valve is particularly suitable for shutting off and regulating abrasive or dirty fluids.
The new internal geometry of the body optimizes fluid dynamic efficiency by increasing the flow rate and ensuring an optimum linearity of the flow adjustment curve.
The DK is extremely compact and very light.
The innovative handwheel is equipped with a patented immediate and ergonomic operating locking device that allows it to be adjusted and locked in any position.

Dati tecnici

- Corpo valvola in PVDF
- Valvola con limitatore di corsa
- Attacchi maschio per saldatura a tasca secondo le normative EN ISO 10931. Accoppiabili con tubi secondo EN ISO 10931
- Membrana di tenuta in EPDM, FPM o PTFE
- Gamma dimensionale da DN 15 a DN 65
- Pressione massima di esercizio a 20 °C: 10 bar
- Temperatura massima di esercizio: -20 °C ÷ + 120 °C

Technical data

- *PVDF body*
- *Valve with stroke limiter*
- *Male sockets ends for socket welding according to the standards EN ISO 10931. Can be coupled to pipes according to EN ISO 10931*
- *Diaphragm in EPDM, FPM or PTFE materials*
- *Size range from DN 15 up to DN 65*
- *Max working pressure at 20 °C: 10 bar*
- *Max working temperature: -20 °C ÷ + 120 °C*

Riferimenti normativi

- Criteri costrutti : EN ISO 16138, EN ISO 10931
- Metodi e requisiti del test: ISO 9393
- Criteri di installazione: DVS 2202-1, DVS 2207-15, DVS 2208-1

Reference standards

- *Construction criteria: EN ISO 16138, EN ISO 10931*
- *Test methods and requirements: ISO 9393*
- *Installation criteria: DVS 2202-1, DVS 2207-15, DVS 2208-1*

Dimensioni
Dimensions

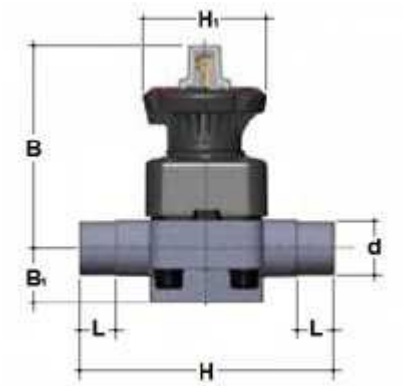

d	DN	PN	B	B_1	H	H_1	L	Peso *Weight* (g)
20	15	10	115	25	124	80	16	527
25	20	10	118	30	144	80	19	557
32	25	10	127	33	154	80	22	786
40	32	10	132	30	174	80	26	847
50	40	10	175	35	194	120	31	1760
63	50	10	200	46	224	120	38	2753
75	65	10	200	46	284	120	44	2931